Výkres vytvořil program pp_kan

(c)AutoPEN Liberec, tel:481120160, autopen@volny.cz

KATASTRY	Nový Bohumín [707031]
PARCELNÍ ČÍSLA	2572/82
DRUH POVRCHU	nezpevněná plocha dráhy – odstavné kolejiště
VZDÁLENOSTI ŠACHET	2.18 / 2.25 / 2.06 / 0.71 / 0.13
OZNAČENÍ ŠACHET	ŠF / ŠV / L1/135.0° / L2/135.0° / VP1

(n) TABULKA VYSVĚTLIVEK
(1) KOMUNIKACE SO 11–31–01

SMĚROVÉ POMĚRY

MĚŘÍTKA 1:100/100

LEGENDA TYPŮ ČAR
PŮVODNÍ TERÉN
UPRAVENÝ TERÉN

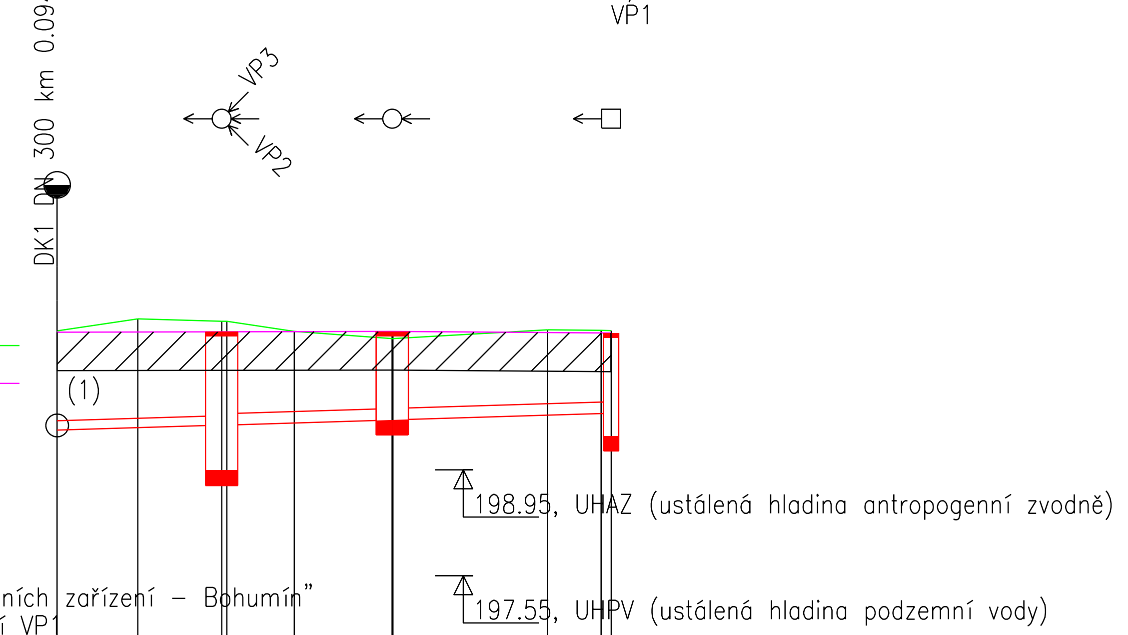

"Výstavba haly pro měřící vozy pevných trakčních zařízení – Bohumín"
Vsakovací zařízení včetně drenáže – napojení VP1
SO 11–55–01

KÓTA UPRAVENÉHO TERÉNU	200.77	200.77	200.78	200.78	200.78	200.78	200.78	200.77	200.76	200.76
KÓTA HRUBÝCH TERÉNNÍCH ÚPRAV										
HLOUBKA VÝKOPU	1.47	1.60	1.53	1.53	1.36	1.23	1.23	1.28	1.25	1.24
KÓTA VÝKOPU	199.32	199.35	199.39	199.39	199.42	199.46	199.46	199.52	199.54	199.55
HLOUBKA DNA POTRUBÍ	1.29	1.26	1.24	1.24	1.21	1.17	1.17	1.10	1.06	1.06
KÓTA DNA POTRUBÍ	199.48	199.51	199.54	199.54	199.57	199.61	199.61	199.67	199.70	199.70
KÓTA PŮVODNÍHO TERÉNU	200.79	200.95	200.92	200.92	200.78	200.69	200.69	200.80	200.79	200.79
SROVNÁVACÍ ROVINA	185									
STANIČENÍ [km/m]	0.0	1.07	2.18	2.24	3.14	4.43		6.49	7.20	7.33

PROFIL[mm]–MATERIÁL–DÉLKA[m]	DN125–PVC KG SN 12–2.18	DN150–PVC KG SN 12–5.15	
SKLON[promile]–DÉLKA[m]	30.60–7.33		
ULOŽENÍ	Pískové lože 120°, obsyp pískem 300 mm		
KAPACITNÍ PRŮTOK[l/s]–RYCHLOST[m/s]	24.3–1.98	39.4–2.23	
SKUTEČNÝ PRŮTOK[l/s]–RYCHLOST[m/s]	5.3–1.60	5.3–1.58	1.7–1.14

Výkres vytvořil program pp_kan

(c)AutoPEN Liberec, tel:481120160, autopen@volny.cz

KATASTRY	Nový Bohumín [707031]
PARCELNÍ ČÍSLA	2572/82
DRUH POVRCHU	nezpevněná plocha dráhy – odstavné kolejiště
VZDÁLENOSTI ŠACHET	1.51 / 3.31 / 2.10 / 0.65
OZNAČENÍ ŠACHET	ŠV/225.0° / L1/225.0° / L2/135.0° / L3/225.0° / VP2

(n) TABULKA VYSVĚTLIVEK
(1) KOMUNIKACE SO 11–31–01
(2) KOLEJIŠTĚ SO 11–10–01, SO 11–11–01
(3) KOMUNIKACE SO 11–31–01

SMĚROVÉ POMĚRY

MĚŘÍTKA 1:100/100

LEGENDA TYPŮ ČAR
PŮVODNÍ TERÉN
UPRAVENÝ TERÉN

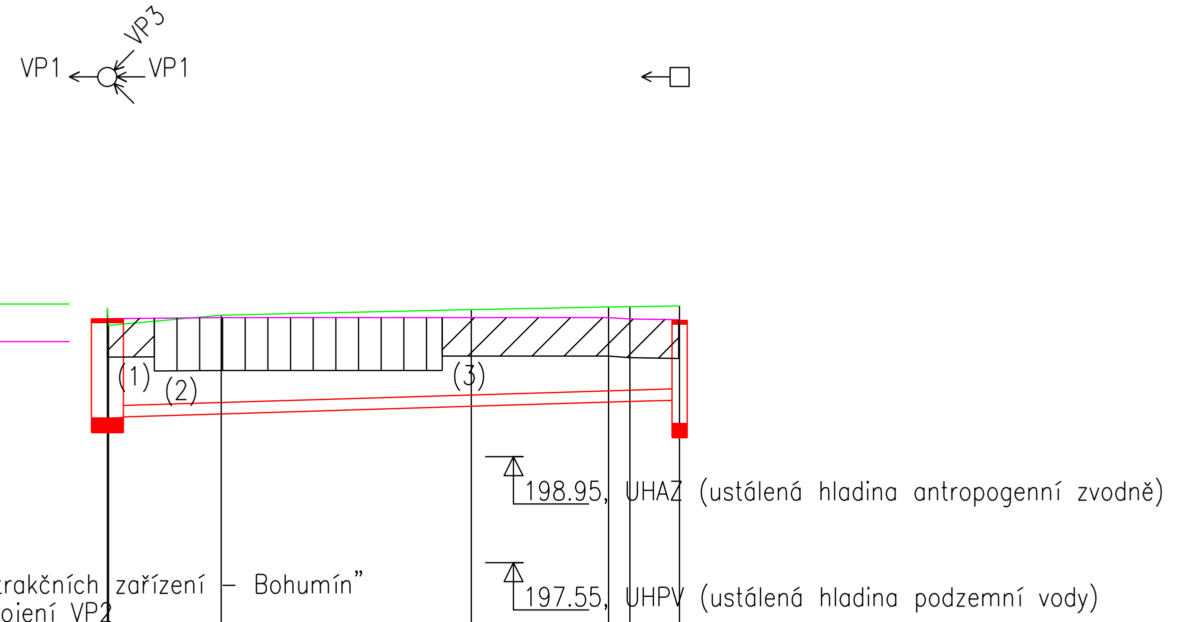

"Výstavba haly pro měřící vozy pevných trakčních zařízení – Bohumín"
Vsakovací zařízení včetně drenáže – napojení VP2
SO 11–55–01

KÓTA UPRAVENÉHO TERÉNU	200.78	200.78	200.79	200.79	200.79	200.77	200.76
KÓTA HRUBÝCH TERÉNNÍCH ÚPRAV							
HLOUBKA VÝKOPU	1.60	1.37	1.46	1.43	1.41	1.40	1.39
KÓTA VÝKOPU	199.32	199.32	199.36	199.46	199.52	199.53	199.55
HLOUBKA DNA POTRUBÍ	1.31	1.31	1.27	1.17	1.12	1.09	1.06
KÓTA DNA POTRUBÍ	199.47	199.47	199.52	199.62	199.67	199.68	199.70
KÓTA PŮVODNÍHO TERÉNU	200.92	200.69	200.82	200.89	200.93	200.93	200.94
SROVNÁVACÍ ROVINA	185						
STANIČENÍ [km/m]	0.01 (0.0)		1.51	4.82	6.63	6.92	7.57

PROFIL[mm]–MATERIÁL–DÉLKA[m]	DN150–PVC KG SN 12–7.57
SKLON[promile]–DÉLKA[m]	30.37–7.57
ULOŽENÍ	Pískové lože 120°, obsyp pískem 300 mm
KAPACITNÍ PRŮTOK[l/s]–RYCHLOST[m/s]	39.2–2.22
SKUTEČNÝ PRŮTOK[l/s]–RYCHLOST[m/s]	1.7–1.14

Výkres vytvořil program pp_kan

(c)AutoPEN Liberec, tel:481120160, autopen@volny.cz

KATASTRY	Nový Bohumín [707031]
PARCELNÍ ČÍSLA	2572/82
DRUH POVRCHU	nezpevněná plocha dráhy – odstavné kolejiště
VZDÁLENOSTI ŠACHET	1.51 / 4.87 / 2.10 / 0.66
OZNAČENÍ ŠACHET	ŠV/135.0° / L1/135.0° / L2/225.0° / L3/134.9° / VP3

(n) TABULKA VYSVĚTLIVEK
(1) KOMUNIKACE SO 11–31–01
(2) KOLEJIŠTĚ SO 11–10–01, SO 11–11–01
(3) KOMUNIKACE SO 11–31–01

SMĚROVÉ POMĚRY

MĚŘÍTKA 1:100/100

LEGENDA TYPŮ ČAR
PŮVODNÍ TERÉN
UPRAVENÝ TERÉN

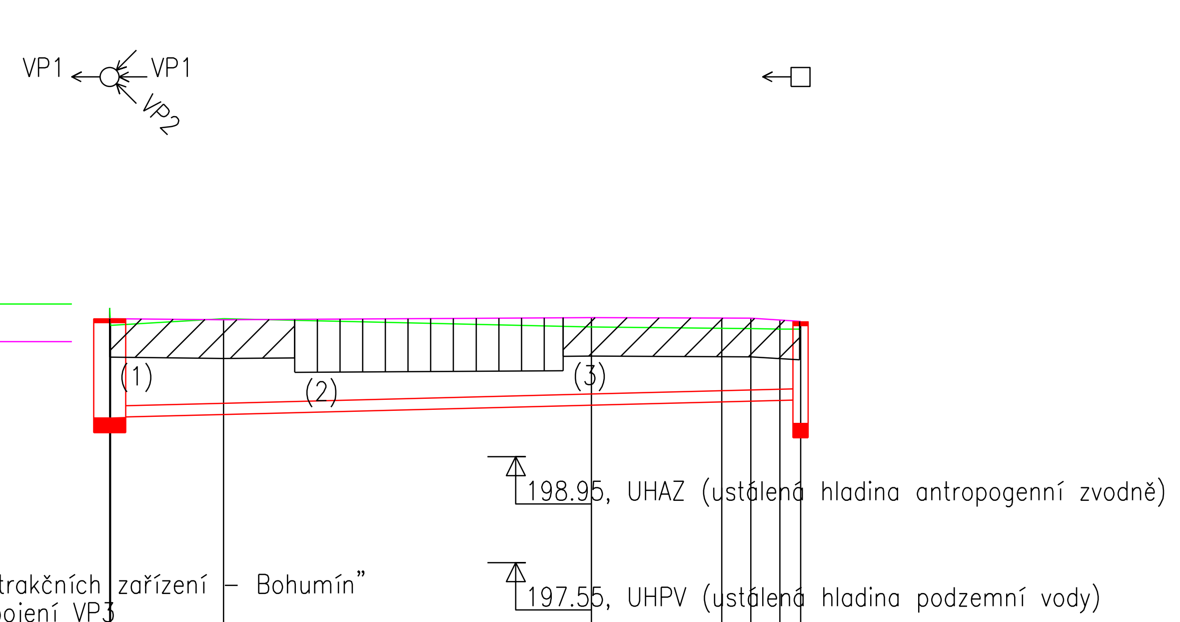

"Výstavba haly pro měřící vozy pevných trakčních zařízení – Bohumín"
Vsakovací zařízení včetně drenáže – napojení VP3
SO 11–55–01

KÓTA UPRAVENÉHO TERÉNU	200.78	200.78	200.76	200.79	200.78	200.78	200.76	200.74
KÓTA HRUBÝCH TERÉNNÍCH ÚPRAV								
HLOUBKA VÝKOPU	1.60	1.37	1.42	1.19	1.13	1.11	1.10	1.09
KÓTA VÝKOPU	199.32	199.32	199.35	199.48	199.52	199.53	199.54	199.55
HLOUBKA DNA POTRUBÍ	1.31	1.31	1.25	1.16	1.11	1.10	1.07	1.04
KÓTA DNA POTRUBÍ	199.47	199.47	199.51	199.63	199.67	199.68	199.69	199.70
KÓTA PŮVODNÍHO TERÉNU	200.92	200.69	200.77	200.67	200.65	200.64	200.64	200.64
SROVNÁVACÍ ROVINA	185							
STANIČENÍ [km/m]	0.01 (0.0)		1.51	6.38	8.10	8.48	8.87	9.14

PROFIL[mm]–MATERIÁL–DÉLKA[m]	DN150–PVC KG SN 12–9.14
SKLON[promile]–DÉLKA[m]	25.15–9.14
ULOŽENÍ	Pískové lože 120°, obsyp pískem 300 mm
KAPACITNÍ PRŮTOK[l/s]–RYCHLOST[m/s]	35.5–2.01
SKUTEČNÝ PRŮTOK[l/s]–RYCHLOST[m/s]	1.7–1.07

SPRÁVA ŽELEZNIC

REVIZE Č.	DATUM	ZMĚNA	ČÍSLO SOUPRAVY:
		PO PŘIPOMÍNKOVÉM ŘÍZENÍ	

generální dodavatel projektu
ENEX GROUP s.r.o.
Thunovská 179/12, 118 00 Praha 1
IČO: 27223663, SCHRÁNKA: sd839kg, enex@enexgroup.cz, www.enexgroup.cz

MORAVIA CONSULT Olomouc a.s.
LEGIONÁŘSKÁ 1085/8 , 779 00 Olomouc
tel.: +420 585 570 444
IDS: kjee9md
e-mail: moravia@moravia.cz
http://www.moravia.cz

OBJEDNATEL	**Správa železnic, státní organizace** v zastoupení: Stavební správa východ, Nerudova 1, 779 00 Olomouc	
HLAVNÍ INŽENÝR PROJEKTU	ING. PETR LEGNER	VEDOUCÍ TÝMU: ING. ARCH. LUKÁŠ STŘÍTESKÝ
ODPOVĚDNÝ PROJ. OBJ., PS	NAVRHL, VYPRACOVAL	KONTROLOVAL
ING. DAGMAR STRATILOVÁ	ING. VLADIMÍR FAJMON	ING. JIŘÍ PARMA
KRAJ: MORAVSKOSLEZSKÝ	POVĚŘENÝ OÚ: OSTRAVA	OBEC: BOHUMÍN

"Výstavba haly pro měřící vozy pevných trakčních zařízení - Bohumín"

SO 11-55-01 Vsakovací zařízení včetně drenáže

Podélné profily 2

ZAK. ČÍSLO MCO	20-067-239-SR
ÚČEL	DUSP+PDPS
DATUM	ÚNOR 2021
FORMÁT	5 A4
MĚŘÍTKO	1:100/100
ČÁST	E.1.6
POŘ.Č.	6.4

DOKUMENT LZE UŽÍVAT POUZE VE SMYSLU PŘÍSLUŠNÉ SMLOUVY O DÍLO. ŽÁDNÁ JEHO ČÁST NEMŮŽE BÝT DLE ZÁKONA č.121/2000 Sb. KOPÍROVÁNA NEBO JINAK ROZŠIŘOVÁNA BEZ SOUHLASU MORAVIA CONSULT Olomouc a.s.